# OT FIT 15/220...240/500 LT2 LP

OPTOTRONIC FIT LT2 LP | Compact constant current LED driver – Non dimmable

## Характеристики продукта

- Напряжение питания: 220 – 240 В
- Частота напряжения сети питания: 0 Гц | 50 Гц | 60 Гц
- Сетевое напряжение: от 198 до 264 В
- Безопасность в соответствии с EN 61347-1, 61347-2-13, 62384
- Подавление радиопомех: согласно EN 55015
- Сетевые гармоники согласно EN 61000-3-2
- Помехоустойчивость согласно EN 61547
- Срок службы: до 100 000 ч (температура при $T_C$ = 65°C, макс. частота отказов 10%)
- Независимое подключение при помощи сквозного контура (зависит от типа продукта)

## Области применения

- Установка в системы аварийного освещения согласно МЭК 61347-2-3, приложение K (J)
- Подходит для внутреннего применения в системах БСНН
- Подходит для светильников с классом защиты I и II



© 2024, Inventronics GmbH. All rights reserved. Inventronics is a licensee of the OSRAM brand. OSRAM is a trademark of ams OSRAM.

## Technical data

### Электрические параметры

| | |
|---|---|
| Номинальное входное напряжение | 220...240 В |
| Частота сети | 0/50/60 Hz Hz |
| Входное напряжение сети переменного тока | 198...264 В |
| Входн. напряжение сети постоянного тока | 176...276 В |
| Сумм.коэф.гармонических искажений | < 15 % |
| Коэффициент мощности λ | 056C091C |
| **Efficiency in full-load** | 84 % [1] |
| Потеря мощности устройства | 3,0 Вт |
| Пусковой ток | 14 A |
| Макс. кол-во ЭПРА на выключател **10 A (B)** | 38 |
| Макс. кол-во ЭПРА на выключател **16 A (B)** | 60 |
| Макс. кол-во ЭПРА на выключател **25 A (B)** | - |
| перенапряж **(фаза/нейтраль-заземл)** | 2 кВ [2] |
| перенапряжение **(фаза/нейтраль)** | 1 кВ |
| Номинальной выходное напряжение | 15...50 В |
| **U-OUT (**рабочее напряжение**)** | 60 В |
| Номинальный выходной ток | 150...500 мА |
| **Output current LEDset open** | Not allowed |
| **Output current LEDset shorted** | 500 мА |
| Допустимое отклонение выходного тока | ±5 % |
| Пульсир.комп.пост.тока на вых.**(100** кГц**)** | < 5 % |
| **Output PSTLM** | ≤1 |
| **Output SVM** | ≤0.4 |
| Номинальная выходная мощность | 4,5...17,5 Вт Вт |
| Максимальная выходная мощность | 17.5 Вт |
| Гальваническая развязка | SELV |
| Гальваническая развязка | SELV |
| **Current set** | LEDset2 |

[1] at 230 V, 50 Hz

[2] L+N / PE of basic isolated LED module



© 2024, Inventronics GmbH. All rights reserved. Inventronics is a licensee of the OSRAM brand. OSRAM is a trademark of ams OSRAM.

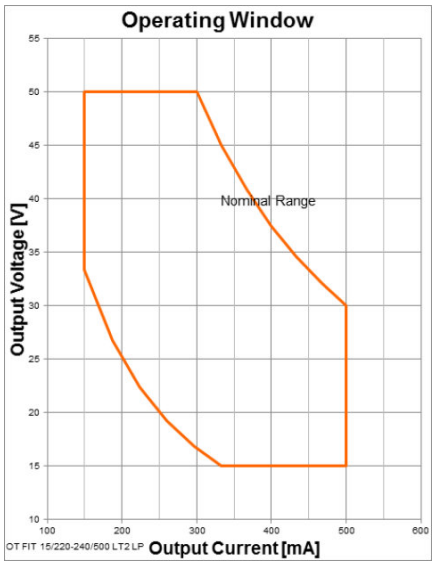


Operating Window OT FIT 15220-240500 LT2 LP

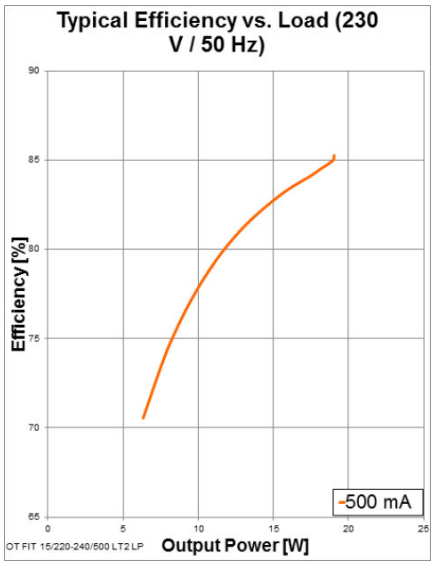


Typical Efficiency vs. Load (230 V 50 Hz) OT FIT 15220-240500 LT2 LP

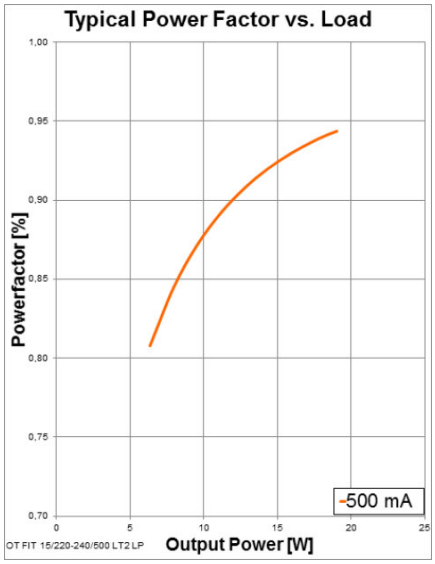


Typical Power Factor vs. Load OT FIT 15220-240500 LT2 LP

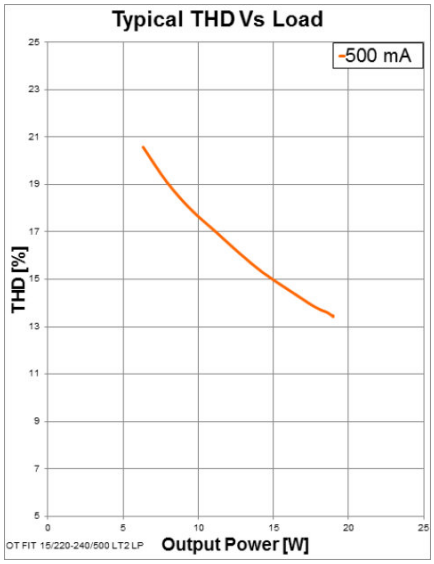


Typical THD Vs Load OT FIT 15220-240500 LT2 LP


© 2024, Inventronics GmbH. All rights reserved. Inventronics is a licensee of the OSRAM brand. OSRAM is a trademark of ams OSRAM.

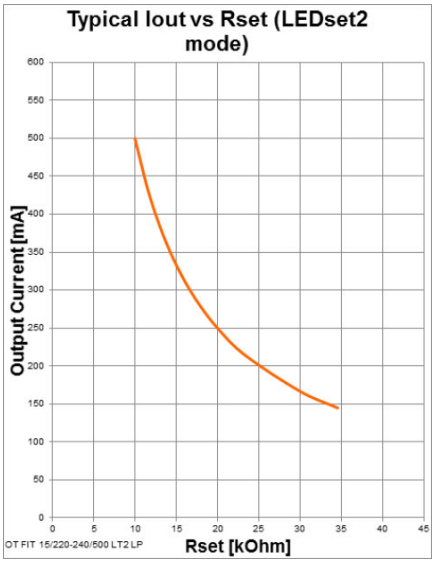


Typical Iout vs Rset (LEDset2 mode) OT FIT 15220-240500 LT2 LP

## Размеры и вес

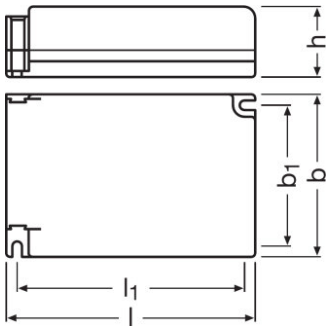


| | |
|---|---|
| Расстояние монтажного отверстия, длина | 94,0 mm |
| Расстояние монтажного отверстия, ширина | 58,0 mm |
| Вес продукта | 11000 g |
| Сечения кабеля, сторона ввода | 0,5...1,5 mm² |
| Сечения кабеля, сторона вывода | 0,5...1,5 mm² |
| Длина проволоки на стороне ввода | 9,0...10,0 mm |
| Длина проволоки на стороне вывода | 8,0...9,0 mm |
| Длина | 1030 mm |
| Ширина | 670 mm |


© 2024, Inventronics GmbH. All rights reserved. Inventronics is a licensee of the OSRAM brand. OSRAM is a trademark of ams OSRAM.

| | |
|---|---|
| Высота | 225 mm |

## Цвета и материалы

| | |
|---|---|
| Материал обшивки | Plastic |

## Температуры и условия управления

| | |
|---|---|
| Диапазон температуры окружающей среды | -20...+50 °C |
| Макс.температура в контрольной точке **tc** | 75 °C |
| Предельно допустимая **t** корпуса | 110 °C |
| **t** хранения | -40...+85 °C |
| Допустимая относит. влажность при работе | 5...85 % [1] |

[1] Максимально 56 дней / в год на 85%

## Срок службы

| | |
|---|---|
| Срок эксплуатации ЭПРА | 50000 / 100000 h [1] |

[1] $T_c$ = 75°C, 0.2% / 1,000 h failure rate / $T_c$ = 65°C, 0.1% / 1,000 h failure rate

## Дополнительные данные

| | |
|---|---|
| Последующая модель **EAN** | 4052899919426 |

## Возможности / мощности

| | |
|---|---|
| С регулировкой яркости | Нет |
| Защита от перегрева | Автоматический реверсивный |
| Предохранитель | Автоматический реверсивный |
| Защита от короткого замыкания | Автоматический реверсивный |
| Защита от холостого хода | Да |
| **Intended for no-load operation** | Нет |
| Макс.дл.кабеля до лампы/светодиод.мод. | 2,0 m [1] |
| Подходит для светильников,имеющ.кл.защ. | I / II |
| Тип разъема, сторона выхода | Нажимная клемма |
| Подходит для сквозной проводки | Да |
| Подходит для аварийного освещения | Да |
| **Number of channels** | 1 |

[1] Output wires must be routed as close as possible to each other

## Programming

| | |
|---|---|
| **Programming device** | LEDset |

## Сертификаты и Стандарты


© 2024, Inventronics GmbH. All rights reserved. Inventronics is a licensee of the OSRAM brand. OSRAM is a trademark of ams OSRAM.

## Техническое описание продукта

| | |
|---|---|
| Сертификация/Соответствие стандартам | CE / UKCA / ENEC / CCC / EL / RCM / BIS / EAC |
| Стандарты | Acc. to IEC 61347-1/Acc. to IEC 61347-2-13/Acc. to IEC 62384/Acc. to IEC 61000-3-2/Acc. to IEC 61547/Acc. to EN 55015 |
| Тип защиты | IP20 |
| Класс защиты | II |

### Условия поставки

| | |
|---|---|
| Код заказа | 85044083900 |

### Environmental information

| Information according Art. 33 of EU Regulation (EC) 1907/2006 (REACh) | |
|---|---|
| **Date of Declaration** | 09-06-2023 |
| **Primary Article Identifier** | 4052899490673 |
| **Candidate List Substance 1** | Lead |
| **CAS No. of substance 1** | 7439-92-1 |
| **Safe Use Instruction** | The identification of the Candidate List substance is sufficient to allow safe use of the article. |
| **Declaration No. in SCIP database** | c3684197-aa75-46f1-8e42-5d96e274f816 |

## Загрузка данных

| | Файл |
|---|---|
| | User instruction<br>OPTOTRONIC LED Power Supply |
| | Certificates<br>LED drivers EMC 40011668 300922 |
| | Certificates<br>OT ENEC 40038447 260623 |
| | Certificates<br>CEAG OT FIT 15220-240500 LT2 LP |
| | Certificates<br>INOTEC OT FIT 15220-240500 LT2 LP |
| | Certificates<br>CCC Certificate 2018171002002031 |
| | Certificates<br>CCC Certificate 2018171002002041 |
| | Declarations of conformity<br>OT FIT LT2 LP CE 3520188 161023 |
| | CAD data 3-dim<br>OT FIT-LT2-15-25-40 cable clamp 3Ddrawing |


© 2024, Inventronics GmbH. All rights reserved. Inventronics is a licensee of the OSRAM brand. OSRAM is a trademark of ams OSRAM.

# Техническое описание продукта

| | |
|---|---|
| | CAD data 3-dim<br>OT FIT-LT2-15-25-40 housing 3Ddrawing |
| | CAD data 3-dim<br>OT FIT-LT2-15-25-40 housing with cable clamp 3Ddrawing |

## Ecodesign regulation information:

Intended for use with LED modules.
The forward voltage of the LED light source shall be within the defined operating window of the control gear in all operating conditions including  dimming if applicable.

Separate control gear and light sources must be disposed of at certified disposal companies in accordance with Directive 2012/19/EU (WEEE) in the EU and with Waste Electrical and Electronic Equipment (WEEE) Regulations 2013 in the UK. For this purpose, collection points for recycling centres and take-back systems (CRSO) are available from retailers or private disposal companies, which accept separate control gear and light sources free of charge. In this way, raw materials are conserved and materials are recycled.

## Данные для заказа

| **Product code** | Описание продукта | Упаковка (цена/шт.) | Размеры (длина x ширина x высота) | Объем | Вес брутто |
|---|---|---|---|---|---|
| 4052899490673 | OT FIT 15/220...240/500 LT2 LP | Shipping carton box 20 | 348 mm x 218 mm x 67 mm | 5.08 дм³ | 2362.00 g |

The mentioned product code describes the smallest quantity unit which can be ordered. One shipping unit can contain one or more single products. When placing an order, for the quantity please enter single or multiples of a shipping unit.

## Дополнительные аксессуары

| Описание продукта | Название аксессуара | Код аксессуара |
|---|---|---|
| OT FIT 15/220...240/500 LT2 LP | OT CABLE CLAMP B-STYLE LP TL | 4052899530997 |

## Примечание

Subject to change without notice. Errors and omission excepted. Always make sure to use the most recent release.


© 2024, Inventronics GmbH. All rights reserved. Inventronics is a licensee of the OSRAM brand. OSRAM is a trademark of ams OSRAM.